LKW-LADEKRAN MIT BRÜCKE UND ANHÄNGER

TECHNISCHE DATEN (Details siehe Datenblatt*)	*Alle Angaben ohne Gewähr. Technische Änderungen vorbehalten.*
Länge	4,2 m (Motorwagen mit Brücke) + 8,5 m (Anhänger)
Breite	bis 3,5 m
Ladehöhe	Motorwagen: 2,6 m (bis 2,8 m mit Genehmigung) Anhänger: 3 m (bis 3,2 m mit Genehmigung)
Nutzlast	13 to (höheres Gewicht für unteilbares Gut möglich)
Reichweite	max. 25 m*
Traglast	max. 14,7 to*
Containerverriegelung	ja
Zusatzausstattung	Palfinger PK 53002 + Seilwinde

- **TRANSPORT**
  - Schwer- und Sondertransport
    bis zu 50 t Gewicht, 4,5 m Breite und 3,4 m Höhe
  - Planentransport
    Teil- und Komplettladungen national und international, auch verbreiterbar bis zu 5 m
  - Containertransport
- **KRAN**
  - Mobilkräne
    Hebeleistung bis zu 200 t Gewicht
  - Ladekräne
    Hebeleistung bis zu 10 t
- **CONTAINER**
  - Containerhandel und -vermietung
    8 ft, 10 ft, 20 ft, 40 ft Container – neu und gebraucht, wind- und wasserdicht
- **LAGER**
  - 30.000 m² Frei- und Hallenlagerflächen
    auch für Schwergut bis zu 40 to Stückgewicht

JOHANN STRAUSS GMBH

Museumstraße 11 // A-4643 Pettenbach // Tel.: +43 7586 6005
kran@strauss-log.at // www.strauss-log.at

LKW-LADEKRAN MIT BRÜCKE UND ANHÄNGER

Hubhöhen Standard

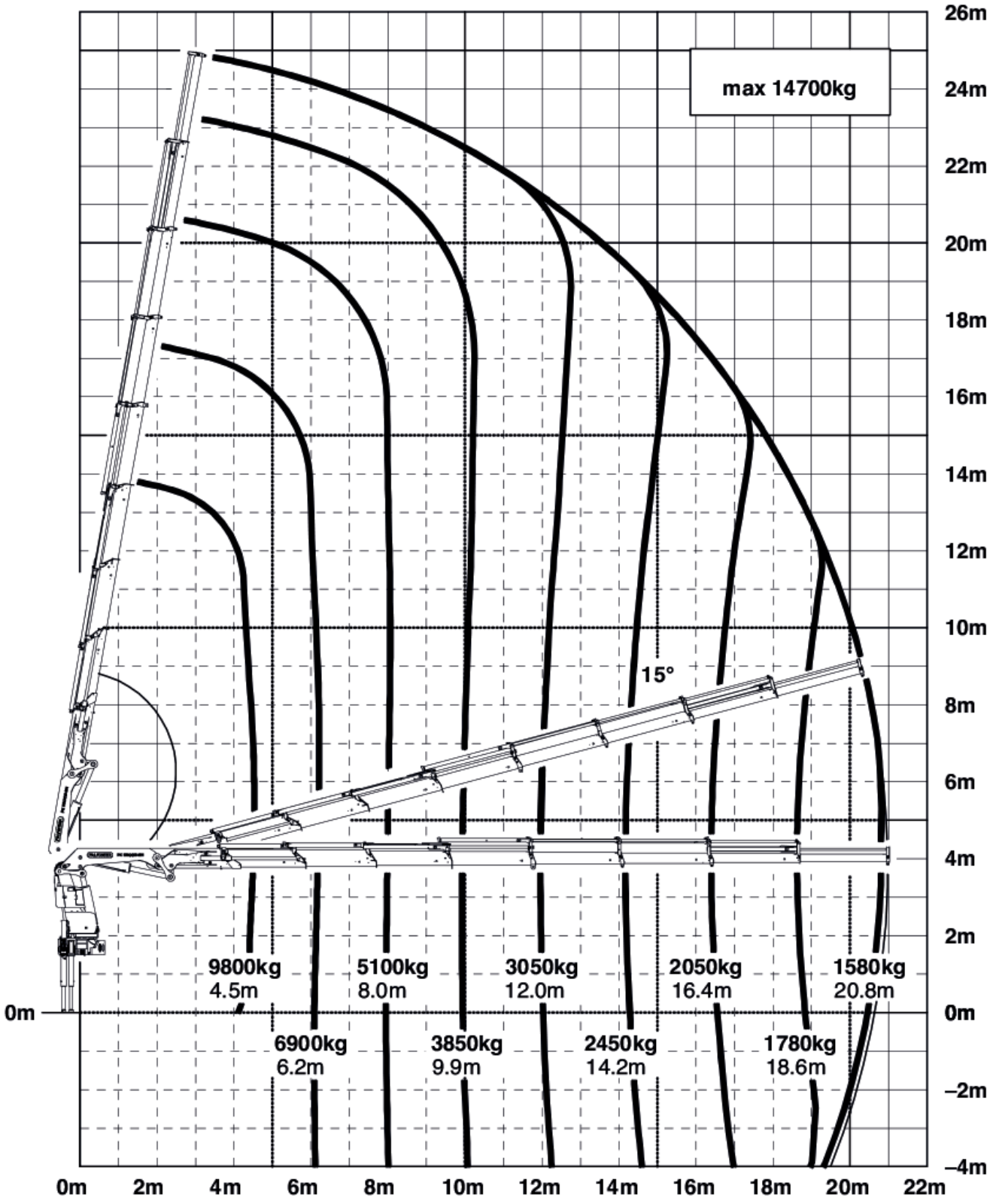

Hubkraft

max.	**14700 kg /144,2 kN**
4,5 m	9800 kg / 96,1 kN
6,2 m	6900 kg / 67,7 kN
8,0 m	5100 kg / 50,0 kN
9,9 m	3850 kg / 37,8 kN
12,0 m	3050 kg / 29,9 kN
14,2 m	2450 kg / 24,0 kN
16,4 m	2050 kg / 20,1 kN
18,6 m	1780 kg / 17,5 kN
20,8 m	1580 kg / 15,5 kN
23,0 m*	900 kg / 8,8 kN
25,0 m*	600 kg / 5,9 kN

*mechanische Verlängerung
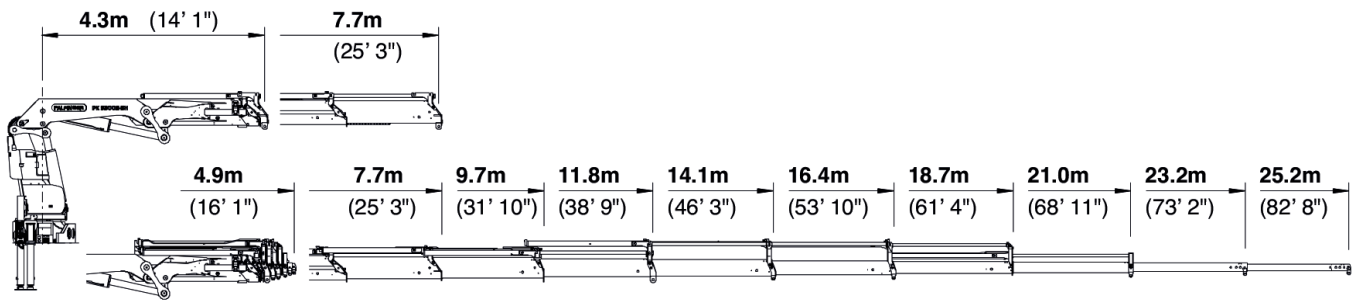
Schubarmvarianten